LEGACY™

Агрегат для точного внесения удобрений

Агрегат BLU-JET LEGACY - это прочность и долговечность коммерческого класса.

Агрегат для точного внесения удобрений комерческого класса

- ***Износостойкая рама (15,24см x 15,24см)***
  Постоянный уровень рамы обеспечивает равномерно глубокое и точное внесение даже на неровной почве. Гарантия на раму – пять лет.
- ***Агрегат выполняет следующие функции:***
  Предпосевное внесение удобрений, подкормка, ленточная почвообработка Strip-Till
- ***Виды удобрений вносимых агрегатом при обработке почвы:***
  безводный аммиак (NH3), жидкие удобрения, сухие удобрения, а также одновременное внесение удобрений двух видов.
- ***Ширина валка:***
  12 - 19 м (40-62,5 фута) при междурядье 76 см (30 дюймов); размером от 16R30 до 21R30.
- ***Шины высокой проходимости:***
  Центральные двойные шины 385/65R22.5 или 295/75R22.5 и два отдельных копирующих колеса с гидравлическим приводом обеспечивают превосходную транспортировку, а также плавное движение в полевых условиях. Одинарные центральные шины (12,4 x 38) для подкормки (внесения удобрений сбоку рядка).

LEGACY™

Агрегат для точного внесения удобрений

Агрегаты BLU-JET LEGACY для точного внесения удобрений разработаны для высокоэффективной работы на больших площадях. Основная рама 6”x 6” (15,24см x 15,24см), ширина валка от 12 до 19 метров. Возможность внесения безводного аммиака (NH3), жидких удобрений, сухих удобрений, а также одновременного внесения удобрений двух видов при предпосевном внесении, подкормке, и ленточной почвообработке Strip-Till. LEGACY представляет собой прочнейшую универсальную систему внесения удобрений на современном рынке.

BLU-JET®

Ваш партнер по рациональному земледелию

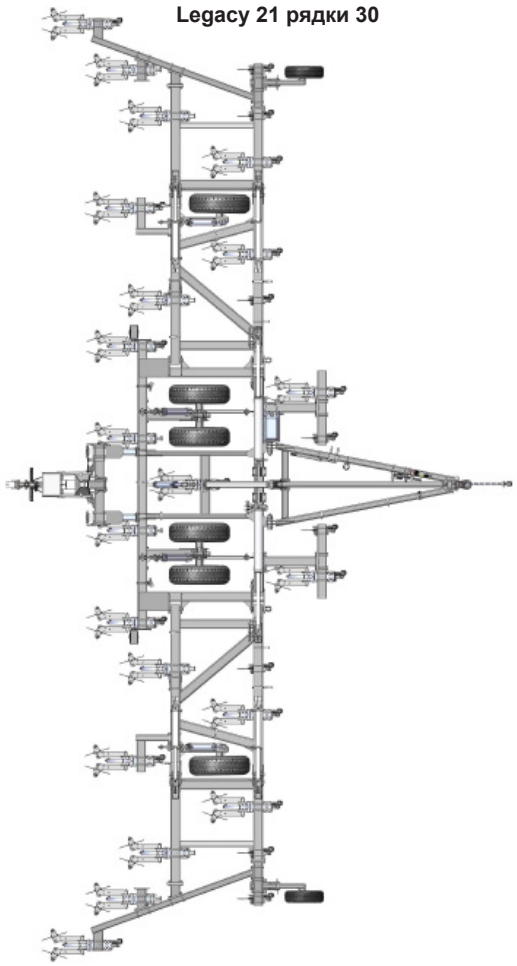

Legacy 21 рядки 30

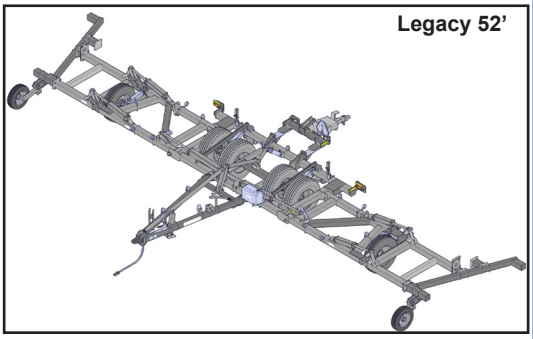

Legacy 52’

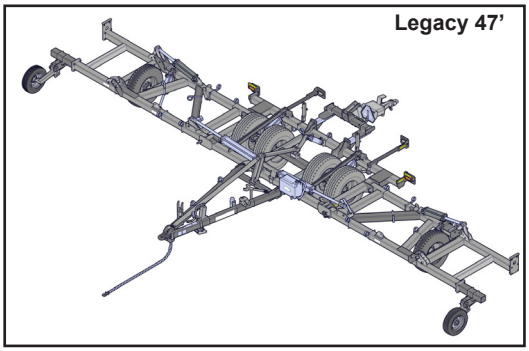

Legacy 47’

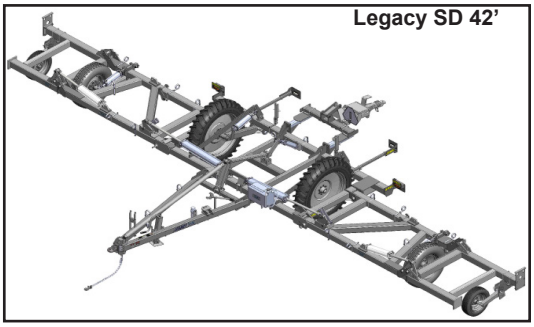

Legacy SD 42’

Грузовые шины обеспечивают превосходное движение по полю и удобную перевозку по дороге.

Одинарное дышло AutoLock для прицепной ёмкости.

Пружины BLU-JET MaxPac обеспечивают требуемую глубину введения даже в твердом каменистом грунте.

Технические характеристики

Основная рама	Износостойкая рама 6 x 6 (15,24см x 15,24 см)
Модели	от 12 м до 16 м (от 40’ до 52’)
Колеса	295/75R22.5 или 385/65R22.5 двойные или 385/85R34 MPT одинарные
Транспортная ширина	Расстояние между нечетными рядами 5,3 м (17’4”) Расстояние между четными рядами 5,5 м (17’10”)
Транспортная высота	4,15 м (13’6”)
Междурядье	1,4 м (30”)
Ширина рамы	1,4 м (54”)
Колтеры (сошники)	колтеры Super 1200 с дисковыми ножами диаметром 51см (20”)
Копирующие колеса	шины 295/75R22.5 или 385/65R22.5
Навесные устройства (стандартно)	Тракторные сцепки Cat IV с вращающейся буксировочной серьгой
Аварийный резервуар воды/набор инструментов	Стандарт
Стояночный домкрат/4082 кг (9000 фунтов)	Стандарт
Цепь для транспортировки (27 тонн / 60000 фунтов)	Стандарт
Комплект освещения	Стандарт
Гарантия на раму - 5 лет	

Дистрибьютор:

Дополнительная информация - позвоните в компанию BLU-JET по номеру горячей линии (800-658-3127) прямо сегодня

Thurston Manufacturing Company *• 1708 H Ave • Box 218 Thurston, Nebraska, 68062-0218*
Тел.: *402-385-3041* ***• Факс:*** *402-385-3043* ***• E-mail:*** *box218@thurstonmfgco.com*
www.thurstonmfgco.com

Указанные технические характеристики и функции могут быть изменены без предварительного уведомления. BLU-JET является зарегистрированным товарным знаком компании Thurston Manufacturing Company (г. Терстон, штат Небраска, США).

© 2013 Thurston Manufacturing Company

Форма № 15LEGACY-3-8-13RU